クイックセットアップガイド

Dominion® LX II

DLX2-108	DLX2-108-LED
DLX2-116	DLX2-116-LED
DLX2-216	DLX2-216-LED

このたびは Dominion LX II/Dominion LEDドロワーをご購入いただきまして、誠にありがとうございます。
このクイックセットアップガイドでは、LX IIの初期設定についてご説明します。DLX2は、KVM-over-IPスイッチとLEDドロワー一体型の2タイプが用意され、1～2のリモートユーザーと1つのローカルアクセスによる最大16台までのサーバー制御を提供します。また、仮想メディア、ずれないマウス、AD認証、PC SHARE等のエンタープライズ向けKVM-over-IPの機能についても一部サポートします。また、オプションで用意されたDSAMを使用することにより、シリアルデバイスへのアクセスも提供します。

内容物一覧

- **KVM-over-IP単体モデル: DLX2-108, DLX2-116, DLX2-216**
  - LX II本体
  - ラックマウントキット
  - AC電源コード
  - デスクトップ設置用ゴム足（4つ）
- **LEDドロワー一体型モデル: DLX2-108-LED, DLX2-116-LED, DLX2-216-LED**
  - LEDドロワー本体
  - ラックマウントキット（スライドレール含む）
  - AC電源コード

- 管理者ガイドに記載されたLX IIの動作温度範囲から逸脱しない環境でご利用ください。
- 適切なエアフローを確保した環境でご利用ください。
- 不均一な機械的負荷を避けるため、LX IIをラックに慎重に取り付けてください。
- 過負荷にならないように、適切に電源を接続してください。
- リモート接続の安定性を確保するために、LX IIに関わる全ての機器の接地を適切に行ってください。

ラックマウント - DLX2-108, DLX2-116, DLX2-216

LX IIのKVM-over-IP単体モデルは、標準的な19インチサーバーラックの1U（44mm）の垂直スペースを利用して、ラックの前面もしくは背面に取り付けることが可能です。取付には、同梱されているラックマウントキットをご利用ください。

ラック前面への取付 - DLX2-108, DLX2-116, DLX2-216

図の番号と手順番号が対応しています。

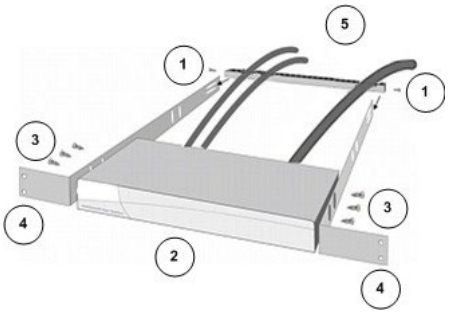

1. 付属している2本のネジを使用して、ケーブルサポートバーを側面ブラケットの後端に固定します。
2. LX IIの背面パネルがケーブルサポートバーに面した状態で側面ブラケットの間にはめ込み、前面パネルが側面ブラケットの「耳」と揃うように調整します。
3. 付属しているネジを使用して、LX IIの両側（片側3本ずつ）を側面ブラケットに固定します。
4. サーバーラックの前面にラック専用のネジ・ボルト・ケージナットで側面ブラケットの耳を固定します。
5. LX IIの背面に接続するケーブルは、ケーブルサポートバーの上を通します。

ラック背面への取付 - DLX2-108, DLX2-116, DLX2-216

図の番号と手順番号が対応しています。

1. 付属している2本のネジを使用して、ケーブルサポートバーを側面ブラケットの前端（ブラケットの「耳」付近）に固定します。
2. LX IIの背面パネルがケーブルサポートバーに面した状態で側面ブラケットの間にはめ込み、前面パネルが側面ブラケットの後端に揃うように調整します。
3. 付属しているネジを使用して、LX IIの両側（片側3本ずつ）を側面ブラケットに固定します。
4. サーバーラックの前面にラック専用のネジ・ボルト・ケージナットで側面ブラケットの耳を固定します。
5. LX IIの背面に接続するケーブルは、ケーブルサポートバーの上を通します。

ラックマウント- DLX2-108-LED, DLX2-116-LED, DLX2-216-LED

1. サーバーラックの奥行に合わせてブラケットの長さを調整します。ブラケットには、ラック前方の目印となるラベルが貼付されています。

ブラケットは以下のように左右対称となります。

2. サーバーラックに対応したネジおよびケージナット使用して、ブラケットをラックレールに緩みがないように固定します。

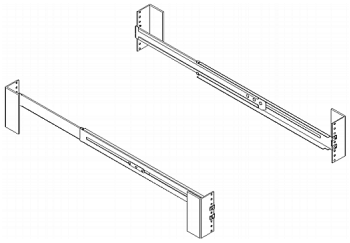

3. ブラケットの間にLX IIをスライドさせてサーバーラックに搭載します。

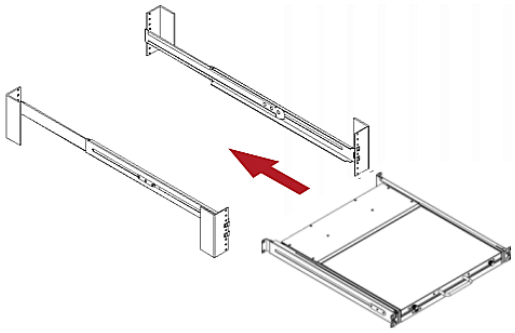

4. ネジを使用してLX IIをサーバーラックに固定します。

Step 1: Firewallの設定

- TCP Port 5000: リモートアクセスで許可します。
- TCP Port 443: WebによるHTTPSアクセスを許可します。
- TCP Port 80: WebによるHTTPアクセスを許可します。

Step 2: ターゲットサーバーの設定

マウス設定

ターゲットサーバーのマウス設定は、特別な場合を除き、Absolute Mouse（ずれないマウス）の利用を推奨します。

このモードでは、ターゲットマウスが異なる速度に設定されている場合でも、絶対座標を使用してクライアントカーソルとターゲットカーソルの同期を維持します。このモードは、仮想メディアに対応したCIMでサポートされる機能です。

- Absolute Mouseは、D2CIM-DVUSB, D2CIM-DVUSB-DVI, D2CIM-DVUSB-HDMI, D2CIM-DVUSB-DP, D2CIM-VUSB-USBC, D2CIM-VUSB で利用できます。

ターゲットサーバーのビデオ解像度

サポート対象の解像度は、オンラインヘルプを参照してください。

(https://help.raritan.com/lx-ii/v3.1.0/en/#32872.htm)

Step 3: 機器の接続

- **KVM-over-IP単体モデル: DLX2-108, DLX2-116, DLX2-216**

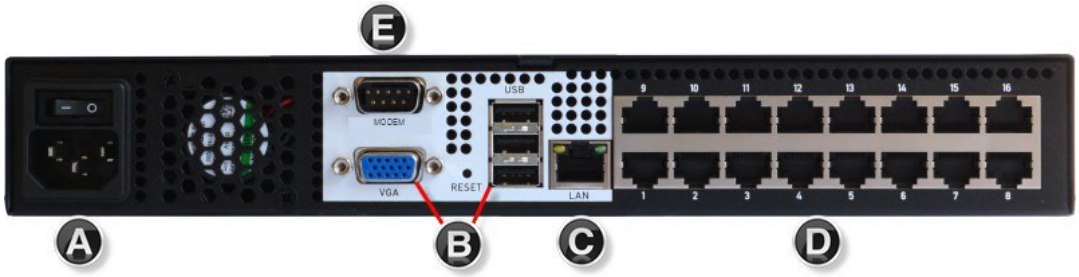

- **LEDドロワー一体型モデル: DLX2-108-LED, DLX2-116-LED, DLX2-216-LED**

A. AC電源

- 添付されている電源コードを使用して、ACコンセントに差し込みます。

B: KVM-over-IP単体モデルのUSBおよびLocalポート

- マルチシンクVGAモニター、USBマウス/キーボードを接続します。
  注: LEDドロワー一体型モデルにVGAポートは用意されておりません。

C: LANポート

- EthernetケーブルをLANポートへ接続してネットワークに参加します。

D: ターゲットサーバーポート

1. CIMのUSBおよびビデオポートをターゲットサーバーの各対応ポートに接続します。
2. Cat5/5e/6ケーブルでCIMとLX IIのターゲットサーバーポートを接続します。

E: Modemポート (オプション)

日本市場では、LX II対応モデムSierra Wirelessの販売をしておりません。

F: 電源スイッチ (LEDドロワー一体型モデルのみ)

ON/OFFスイッチでLEDスクリーンの表示を操作します。

Step 4: LX IIの初期設定

初期設定では、工場出荷時のパスワードを変更し、ローカルコンソールでLX IIにIPアドレスを割り当てます。その後の全ての操作は、ローカルコンソール、もしくはリモートアクセスで行います。

初回ログイン時のパスワード変更

LX IIの工場出荷時設定は、以下になります。初回ログイン時に、パスワードを変更する必要があり、最大64文字の英数字と特殊文字を使用できます。

- ユーザー名= admin
- パスワード = raritan
- IPアドレス = 192.168.0.192

重要: 管理者権限を持つバックアップユーザーを作成し、その情報を厳重に管理することによって、管理者パスワード紛失によるトラブルを防ぐことができます。

デバイス名の設定

リモートクライアントから Device Settings > Network を選択して「Basic Network Settings」ページを開きます。

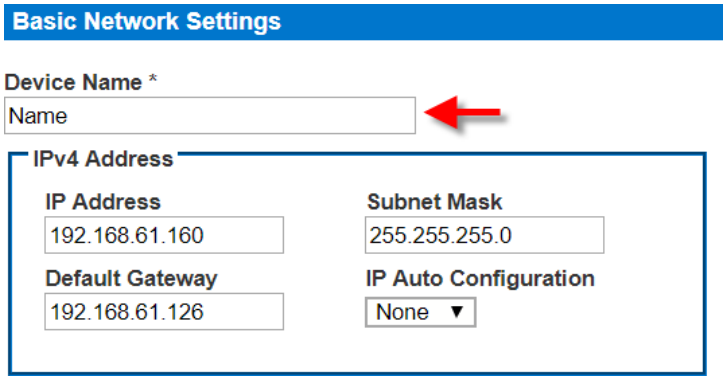

- LX IIに任意のデバイス名を指定します。最大32文字の英数字と一部の特殊文字を組み合わせて使用できます。スペースは使用不可です。
- IPアドレスとサブネットマスクとデフォルトゲートウェイを設定します。

ネットワーク設定: IPv4 および IPv6 設定

1. IPv4設定において「IP Auto Configuration」を「None」にします。
2. 初期設定IPアドレス (192.168.0.192) から任意の値に変更します。
3. サブネットマスク (初期値: 255.255.255.0) を任意の値に変更します。
4. 必要に応じてIPv6設定の変更を行ないます。
5. IP Auto Configurationを「None」にした場合、以下の設定が必要です。
   - Global/Unique IP Address
   - Prefix Length
   - Gateway IP Address

   Link-Local subnetの代わりにGlobalまたはUnique IPv6 address を検索するためには「Router Discovery」を選択します。これにより、アドレスが自動で適用されます。なお、このセクションには読み取り専用の追加情報が表示されます。
   - Link-Local IP Address
   - Zone ID
6. 「Use the Following DNS Server Addresses」を選択して、「Primary DNS Server IP Address」と「Secondary DNS Server IP Address」を入力します。

注: Obtain DNS Server Address Automatically, Preferred DHCP Host Name は、DHCP環境でのみ利用可能です。

---

7. 「OK」をクリックして、ネットワーク設定は完了です。

ターゲットサーバーの名称設定

1. 全てのターゲットサーバーをLX IIに接続します。
2. Device Settings > Port Configurationから、名前を設定したターゲットサーバーのポート名をクリックします。

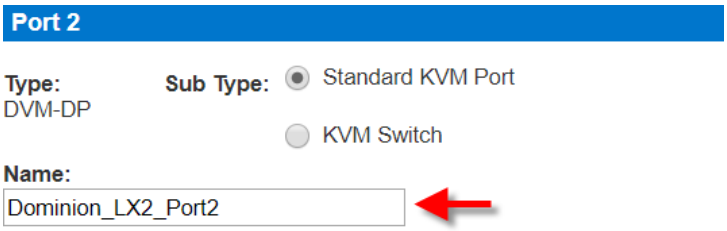

3. 名称は最大32文字の英数字と一部の特殊文字を利用できます。

日付と時刻の設定

LDAPSを利用中の場合、日付と時刻の設定がSSL証明書の検証に影響します。日付と時刻を正しく設定すると、Audit log (監査ログ) に記録されるタイムスタンプは正しくなります。設定補法は2つ用意されています。

- 手動設定

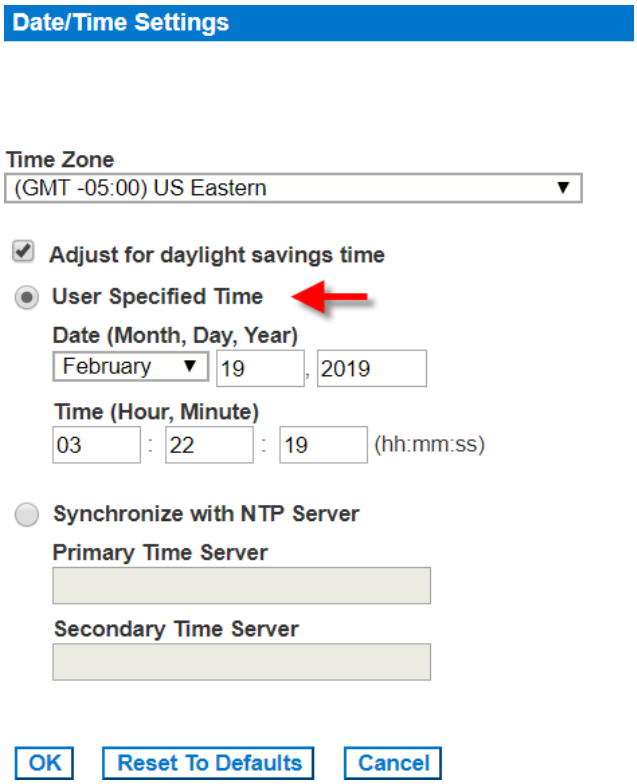

- NTP (Network Time Protocol) サーバーと同期

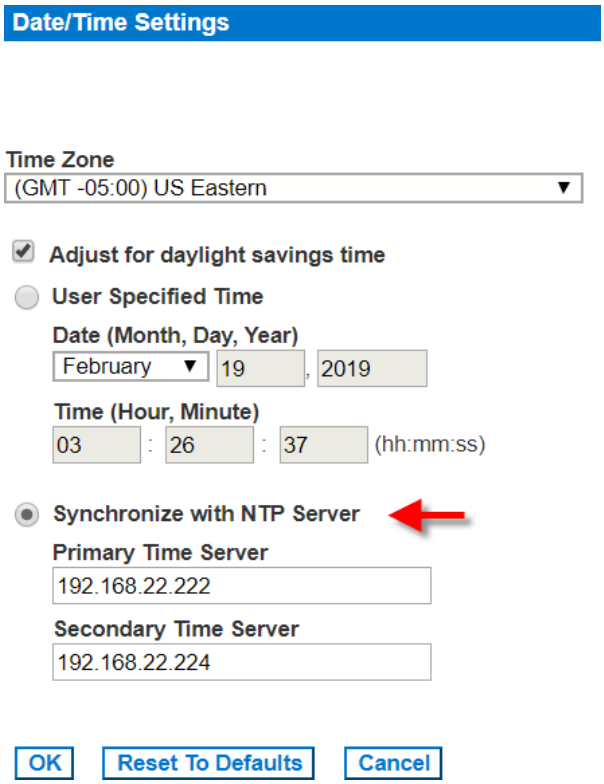

日付と時刻の設定手順

1. Device Settings > Date/Time を選択します。
2. 任意のTime Zone をドロップダウンリストから選択します。
3. 夏時間を利用する場合は「Adjust for daylight savings time」にチェックを入れます (オプション)。
4. 日付と時刻の設定方法を選択します。
   - 手動設定 - ユーザーが日付と時刻設定をする場合には「User Specified Time」を選択して各値を入力します。(時刻は24時間制)
   - NTPサーバーと同期 - 日付と時刻をNTPサーバーと同期させる場合には「Synchronize with NTP Server」を選択します。

     「Synchronize with NTP Server」設定

     - 「Primary Time Server」にIPアドレスかホストネームを入力します。
     - 「Secondary Time server」はオプションです。

注: DHCP環境では、NTPサーバーのIPアドレスも自動取得されます。もし、個別に設定したい場合、「Override DHCP」のチェックボックスを選択して、任意のNTPサーバーのIPアドレスを入力します。

---

5. 「OK」をクリックします。

Step 5: リモートコンソールの起動

1. LX IIでサポートされているWebブラウザを起動して、LX IIのIPアドレスを入力すると、KVMクライアントが起動します。KVMクライアントの詳細については、オンラインヘルプを参照してください。
2. ユーザー名とパスワードを入力してログインします。
3. User agreement が表示された場合は「Accept (同意)」します。
4. セキュリティ警告が表示された場合は「Accept (同意)」します。

ターゲットサーバーへのリモートアクセス

Port Accessには、LX IIの全てのポートリストが表示されます。このリストには、ターゲットサーバーのステータスと利用可否も表示されます。

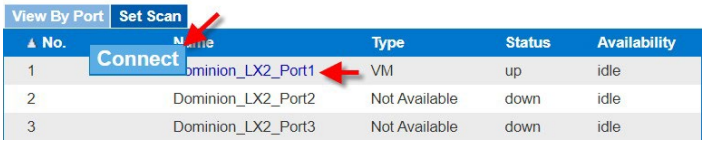

1. 「Port Access」ページで、ターゲットのポート名をクリックすると、Port Action Menuが表示されます。
2. 「Connect」を選択すると、KVMウインドウが起動して、ターゲットへ接続します。

ターゲットサーバーの切替

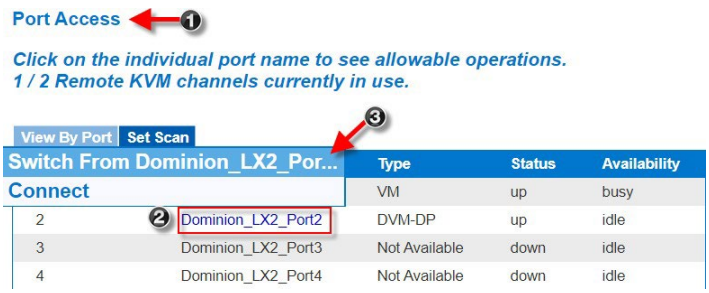

1	ターゲットサーバーへ接続中に「Port Access」ページにアクセスします。
2	アクセスするターゲットのポート名をクリックするとPort Action menuが表示されます。
3	「Switch From (ポート名)」を選択すると、選択したターゲットサーバーが表示されます。

ターゲットサーバーからの切断

▶ **接続の終了手順**

「Port Access」ページで終了するターゲットサーバーのポート名をクリックし、 Port Action menuから「disconnect」を選択します。 もしくは、KVMクライアントのウインドウを閉じても、接続を終了できます。

Step 6: キーボード言語の設定

必要に応じて、使用するキーボード言語を設定します（初期値は英語）。

また、クライアントとターゲットサーバーのキーボード言語も揃える必要があります。

Step 7: SSL証明書の作成とインストール

ご利用になるLX IIに、SSL証明書をインストールすることを推奨します。これにより、WebブラウザやJavaの警告メッセージを減らし、中間者攻撃 (Man In The Middle Attack) を防ぐことができます。また、今後リリースされるJavaやWebブラウザがLX IIへのアクセスを中断する事を防ぎます。SSL証明書の作成とインストールの詳細は、オンラインヘルプをご参照ください。

バイナリ証明書をBase64エンコードしたDER証明書へ変換する

LX IIは、Base64エンコードのDER形式もしくはPEM形式のSSL証明書をインストールできます。バイナリ形式の場合、LX IIにインストールできませんので、変換してください。

バイナリ形式のSSL証明書を変換する手順

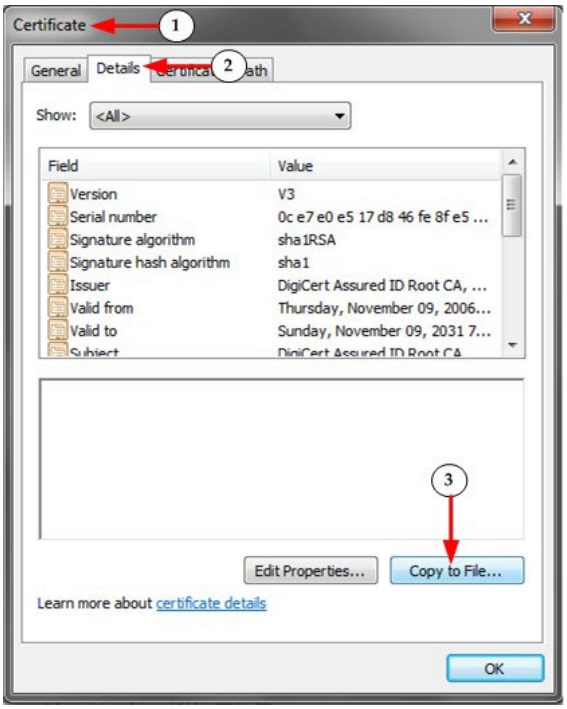

1. Windowsクライアント上で、cer拡張子のバイナリファイルをダブルクリックして、証明書ダイアログを開きます。
2. 「Details (詳細)」タブをクリックします。
3. 「Copy to File... (ファイルにコピー) 」をクリックします。

4. Certificate Export Wizard (証明書のエクスポート ウィザード) が開くので、「Next (次へ)」 をクリックします。

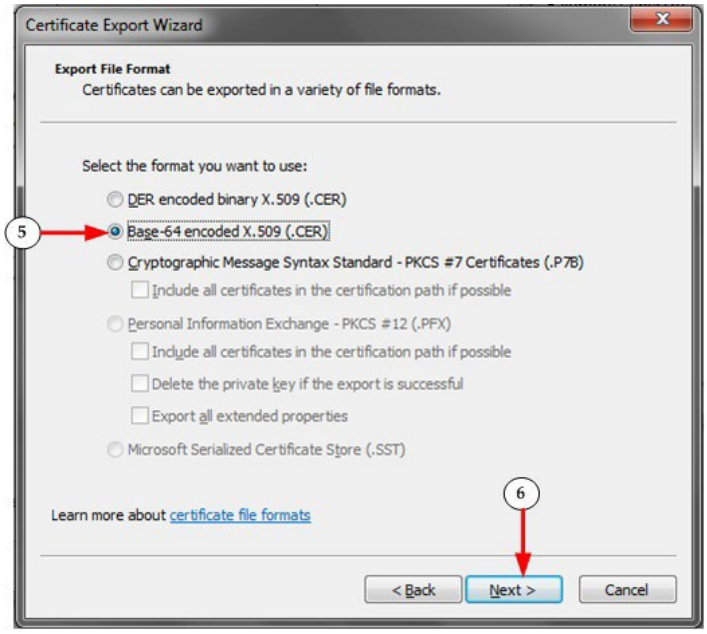

5. 「Base-64 encoded X.509」を選択します。

6. 「Next (次へ)」をクリックしてファイル名を設定して保存します。

その後、新しく生成された証明書をLX IIにインストールします。

その他

LX IIおよびRaritanの全ての製品については、RaritanのWebサイトをご参照ください。また、技術的なお問合せにつきましては、Raritanテクニカルサポートへお問合せください。日本のテクニカルサポートへの連絡につきましては、RaritanのサポートWeb (https://www.raritan.com/jp/support) をご参照ください。

Raritanの製品は、GPLおよびLGPLに基づいてライセンスされたコードを使用しています。オープンソースコードのコピーは、Raritanに要求することが可能です。詳細については、RaritanのWebサイトにあるオープンソースソフトウェアに関する記述をご参照ください。

［Open Source Software Statement］

http://www.raritan.com/about/legal-statements/open-source-software-statement/