LCD四合一控制台

RACKMOUNT LCD CONSOLES

罗格朗 T17108-L/T17116-L 控制台整合 LED显示器、超薄键盘、TouchPad鼠标触摸板，集成于1U单元高度机体内，采用抽屉式安装方式，彻底解决空间不足的问题。采用高品质 A 级 17寸LED显示器，内置KVM切换器可直接管理8/16台服务器；通过菊花链串接方式可再串接31台KVM多电脑切换器，最多可管理256/512台服务器。

产品特点与优势

■ 硬件特点

- 集成了8/16口KVM切换功能于1U高度空间的控制平台，通过一组设备（LED显示器、 键盘、鼠标）实现对多台服务器的操作
- LED显示屏可展开至108度，以提供舒适的观看角度

■ 多种管理方式

- 可通过按键切换，OSD菜单切换等方式切换管理选中的服务器
- 提供多种自动扫描模式，可持续监控使用者所选择的主机BRC广播功能-通过设置BRC广播功能，可实现同时操作多台服务器
- 支持热插拔-不需关闭电源即可随时增加或移除服务器
- 给服务器命名以及模糊输入SN编号可快速定位并选择您需要的服务器

■ 广泛的兼容性

- 兼容 Windows，Linux，和Sun等主流操作系统
- 兼容HP、IBM、联想、戴尔、曙光、浪潮、华为等主流服务器

■ 管控功能

- 单组控制端管理8/16台服务器
- 通过专用级联口可另外再串接31台Combo KVM，最多可控制256/512台主机

■ 安全功能

- 多用户单控制端设置，提供1位管理员用户和最多4位普通用户，管理员可分别授权 普通用户的用户名密码以及对服务器的操作、查看甚至屏蔽权限

■ 多语言键盘

- 键盘支持英语、俄文、德语、法语、西班牙语、韩语、瑞典语、意大利语等服务器

■ 罗格朗专利机柜上架卡扣

- 简化安装程序，提高效率与安全性。
  专利号：CN 102834625 B/ EP 2 558 734 B1/ US 10,485,133 Bi

图— T17108-L

图— T17116-L

LCD四合一控制台

产品技术规格(17")

性能参数名称		T17108-L	T17116-L
主机连接数	直接连接数	8	16
	最大连接数	256	512
端口模拟功能	键盘、鼠标	PS/2, USB	
液晶显示屏（LED屏）	显示屏类型	SXGA TFT	
	可视面积	17"	
	最佳分辨率	1280x1024@60Hz	
	色彩显示	16.7M	
	亮度	250cd/m² (Typ)	
	对比度	1000:1 (Typ)	
	像素间隔 (mm)	0.264(H) x 0.264(W)	
鼠标	X/Y 分辨率	>1000 点/英寸，(40点/mm)	
	滚轮	支持滚轮功能	
键盘	99键 （82键主键盘 + 17键独立数字键盘）		
端口选择方式	按键，热键，OSD 菜单		
电源输入额定值	100V - 240Vac, 50 - 60Hz,<1.5A		
耗电量	17W	23W	
工作温度	0-40℃		
贮藏温度	-20 -60 ℃		
湿度	0-80% RH, 无凝结		
机柜立柱安装间距	600~850mm(L=420mm) 其他规格可定制专用挂耳		
净重	13.3kg	3.7kg	
机身尺寸 (W x D x H)	448mm x 581mm x 42.5mm		
包装尺寸 (W x D x H)	765mm x 615mm x 185mm		
电源输入选配	-36V - -72Vdc		

如需更多信息，请拨打电话 010-58256670 (北京)、021-62112176 (上海)、020-87555561 (广州)

©2020年力登公司版权所有。Raritan®为力登公司或其独资子公司的注册商标或商标。其他为其各自拥有者之注册商标或商标。

作为罗格朗集团旗下品牌，从1985年开始，力登就为IT专业人士研发KVM交换机，对服务器进行远程管理。今天，我们是KVM OVER IP的市场领导者、智能PDU的引领者。在全球500强排名前十的十家科技公司中，有9家采用我们的解决方案，大大提高了可靠性和智能化。

登录力登网站：www.raritan.com/ap/cn 了解更多力登资讯。

机架式 LCD KVM

LCD三合一控制台
RACKMOUNT LCD CONSOLES

罗格朗T1700-L/T1900-L整合了LED显示屏、超薄键盘、鼠标触摸板，集成在1U高度单元 内，采用抽屉式安装方式，彻底解决空间不足的问题。与标准键盘、显示器、鼠标相比, 可节省85%的空间，采用高品质A级17"LED显示屏。支持多种硬件平台和多种操作系统。

产品特点与优势

高性能鼠标触摸板

- 整合 17" LED /19" LED显示器、超薄键盘、鼠标触摸板于抽拉式机身内，仅占 1U 机架空间。
- LED显示屏可展开至108度，以提供舒适的观看角度
- 采用鼠标触摸板，高分辨率，高灵敏度。2个功能按键和滚轮功能（触摸板右边横 条区域为滚轮功能区 ）。

广泛的兼容性

- 兼容 Windows，Linux，和Sun等主流操作系统
- 兼容HP、IBM、联想、戴尔、曙光、浪潮、华为等主流服务器

罗格朗专利机柜上架卡扣

- 简化安装程序，提高效率与安全性。
  专利号：CN 102834625 B/ EP 2 558 734 B1/ US 10,485,133 Bi

连接示意图

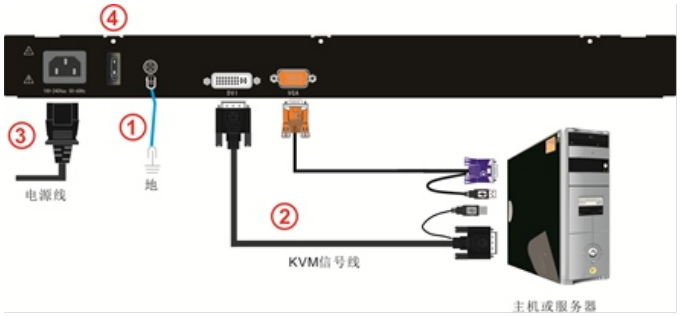

连接方式

产品背面图

产品正面图

LCD三合一控制台

产品技术规格(17")

技术参数	T1700-L	
主机连接数	直接连接数	1
	最大连接数	1
端口模拟功能	键盘、鼠标	PS/2, USB
液晶显示屏	显示屏类型	SXGA TFT
	可视面积	17''
	最佳分辨率	1280x1024@60Hz
	色彩显示	16.7M
	亮度	250cd/m² (T y p)
	对比度	1000:1 (T y p)
	像素间隔 (mm)	0.264(H) x 0.264(W)
鼠标	X/Y 分辨率	>1000 点/英寸，(40点/mm)
	滚轮	支持滚轮功能
键盘	99键 (82键主键盘 + 17键独立数字键盘)	
视频输入	DVI,VGA	
电源输入额定值	100V - 240Vac, 50 - 60Hz,<1.5A	
耗电量	13W	
工作温度	0-40℃	
贮藏温度	-20 -60 ℃	
湿度	0-80% RH, 无凝结	
净重	11.7kg	
机柜立柱安装间距	460~790mm(L=420mm) 其他规格可定制专用挂耳	
机身尺寸 (W x D x H)	448mm x 581mm x 42.5mm	
□□□□ (W x D x H)	765mm x 615mm x 185mm	
电源输入选配	-36V - -72Vdc	
电源输入选配	20-30Vdc	

产品技术规格(19")

技术参数	T1900-L	
主机连接数	直接连接数	1
	最大连接数	1
端口模拟功能	键盘、鼠标	PS/2, USB
液晶显示屏	显示屏类型	SXGA TFT
	可视面积	19''
	最佳分辨率	1280x1024@60Hz
	色彩显示	16.7M
	亮度	250cd/m² (T y p)
	对比度	1000:1 (T y p)
	像素间隔 (mm)	0.294(H) x 0.294(W)
鼠标	X/Y 分辨率	>1000 点/英寸，(40点/mm)
	滚轮	支持滚轮功能
键盘	99键 (82键主键盘 + 17键独立数字键盘)	
视频输入	DVI,VGA	
电源输入额定值	100V - 240Vac, 50 - 60Hz,<1.5A	
耗电量	13W	
工作温度	0-40℃	
贮藏温度	-20 -60 ℃	
湿度	0-80% RH, 无凝结	
净重	12.2kg	
机柜立柱安装间距	448~505mm(L=62mm) 710mm~790mm(L=262mm) 其他规格可定制专用挂耳	
机身尺寸 (W x D x H)	448mm x 581mm x 42.5mm	
□□□□ (W x D x H)	765mm x 615mm x 185mm	
电源输入选配	-36V - -72Vdc	
电源输入选配	20-30Vdc	

如需更多信息，请拨打电话 010-58256670 (北京)、021-62112176 (上海)、020-87555561 (广州)

©2020年力登公司版权所有。Raritan®为力登公司或其独资子公司的注册商标或商标。其他为其各自拥有者之注册商标或商标。

作为罗格朗集团旗下品牌，从1985年开始，力登就为IT专业人士研发KVM交换机，对服务器进行远程管理。今天，我们是KVM OVER IP的市场领导者、智能PDU的引领者。在全球500强排名前十的十家科技公司中，有9家采用我们的解决方案，大大提高了可靠性和智能化。

登录力登网站：www.raritan.com/ap/cn 了解更多力登资讯。